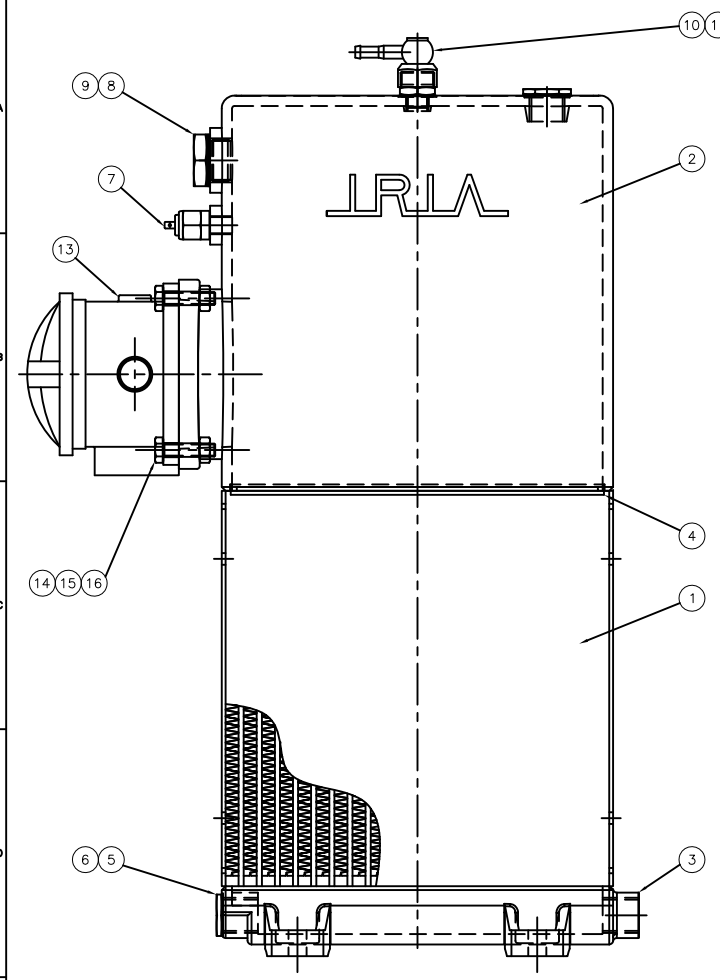

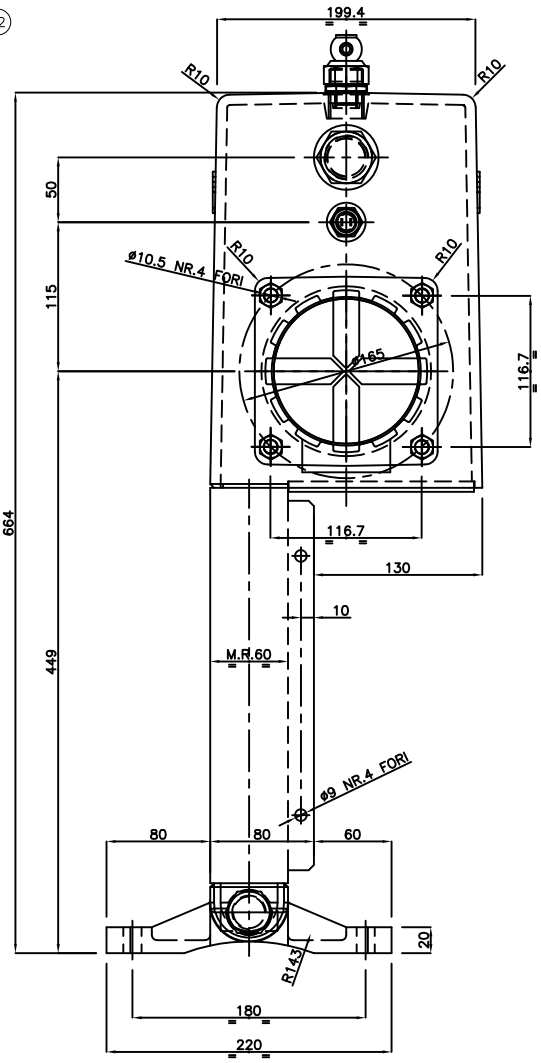

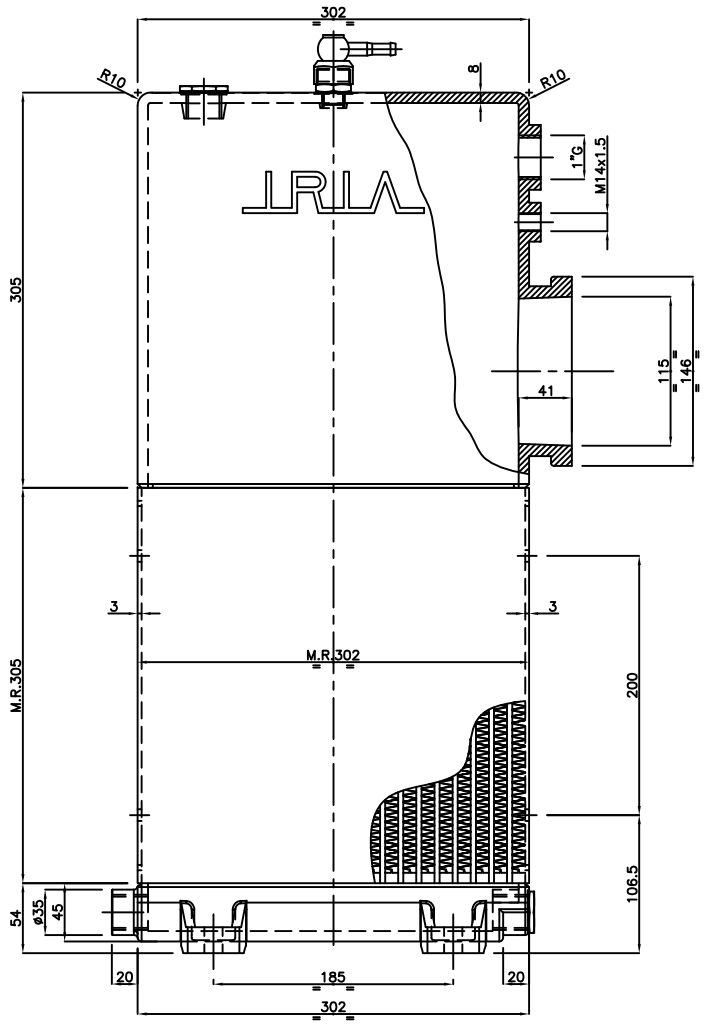

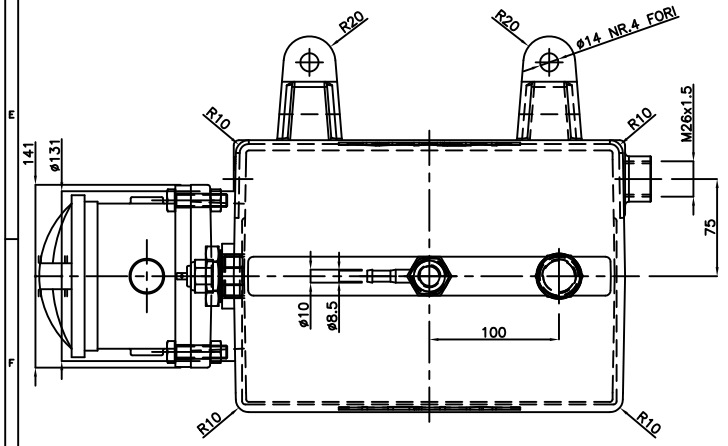

AGGIUNTO COMPONENTI (VEDI TABELLA)				
DESCRIZIONE				
26/07/05	AR			
DATA	DIS.			

DATI M.R. OLIO :

Dimensioni MR(HxLxS):	305x302x60
Sistema dei tubi:	BLOCK
n° File di tubi:	–
n° Alette/1":	9
Tipo Alette:	WAVY FIN
Altezza Alette:	10
Pr. collaudo (bar relativi):	2

RIF.	CODICE	DIS.	DESCRIZIONE	Q.TA'
11	21452H80010		PIPETTA GIREVOLE BETONIERA	1
10	33406010601		NIPPLO M/M 3/4G–3/8G ZINC.	1
9	30480003340		ROND. RAME 33x40x1.5	1
8	30610000102		TAPPO TE 1"GAS IND. LIV.	1
7	34154650000		TERM. 54°–65° M14x1.5	1
6	30480002632		ROND. RAME 26.5x32x1.5	1
5	30613026001		TAPPO TE M26x1.5 ZINCATO	2
4	21652H80010		PIASTRA DI CHIUSURA BETONIERA	1
3	20152H80012		VASCHETTA INFERIORE BETONIERA	1
2	20152H80011	08–648	VASCHETTA SUPERIORE BETONIERA	1
1	24452H8001D	02–926	M.R. SCAMB. BETONIERA	1
16	30134101000		ROND. ZINC. M10 UNI 6592	4
15	30330310000		DADO M10 FLANG. DIN 6923	4
14	30230110040		VITE TE M10x40 ZINC.	4
13	33352H80010		FILTRO OLIO CON VUOTOMETRO	1
12	30480001824		ROND. RAME 18x24x1.5	1

TOLLERANZE GENERALI NON SPECIFICATE							
UNI EN 22768	SCOSTAMENTI PER DIMENSIONI LINEARI NOMINALI DA UNI EN 22768–1 Classe di Tolleranza: M						
ALBERI h13	DIMENSIONE NOMINALE da	0	6	30	120	400	1000	2000
	a	6	30	120	400	1000	2000	4000
	SCOSTAMENTO	±0,1	±0,2	±0,3	±0,5	±0,8	±1,2	±2
	TOLLERANZE LINEARI SU PARTI FUSE, BRASATE O SALDATE							
FORI H13	DIMENSIONE NOMINALE da	0	30	120	400	1000	2000
	a	30	120	400	1000	2000	4000
	SCOSTAMENTO	±1	±2	±2	±3	±4	±6
SCOSTAMENTO PER DIMENSIONI ANGOLARI DA UNI 22768–1 Classe di Tolleranza: C					RAPPRESENTAZIONE E CODIFICA SALDATURE DA UNI EN 22553 E UNI EN 24063		
RUGOSITA' GENERALE DA UNI 4600 E UNI 3963/2.							
TOLLERANZE DI FORMA DA UNI EN 22768–2: K Classe di Tolleranza: K, ⊕ 0,8					QUOTA CHIAVA UNI 3401/2		

Unita' Di Misura mm

Materiale

Disegno. N° 02–0361

Rev. A

IRIA RADIATORI
Via Vespucci n.4
44044 CASSANA (Ferrara)

Codice Rif. Cliente

Codice IRIA 24752H8001I

Scala 1:2

Denominazione SCAMB. SALD. COLL. BETONIERA

Descrizione aggiuntiva

Disegn. A. RESCA

Contr.

Appr.

Data 12/03/2003

La IRIA s.r.l si riserva la proprieta' di questo disegno e ne vieta la riproduzione e la divulgazione a norma di legge.